PRESJEK 1-1

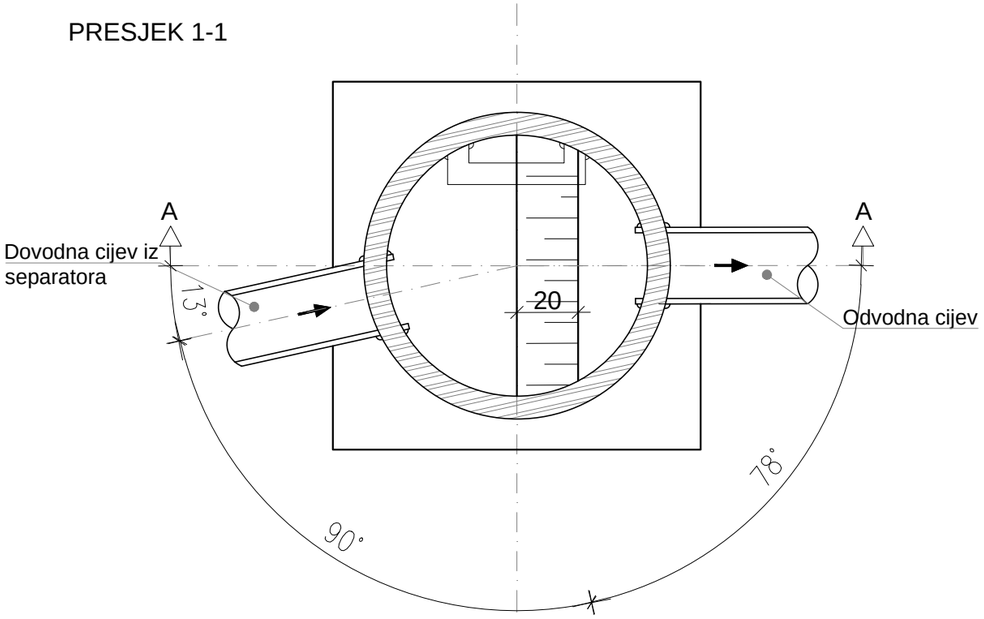

PRESJEK A - A

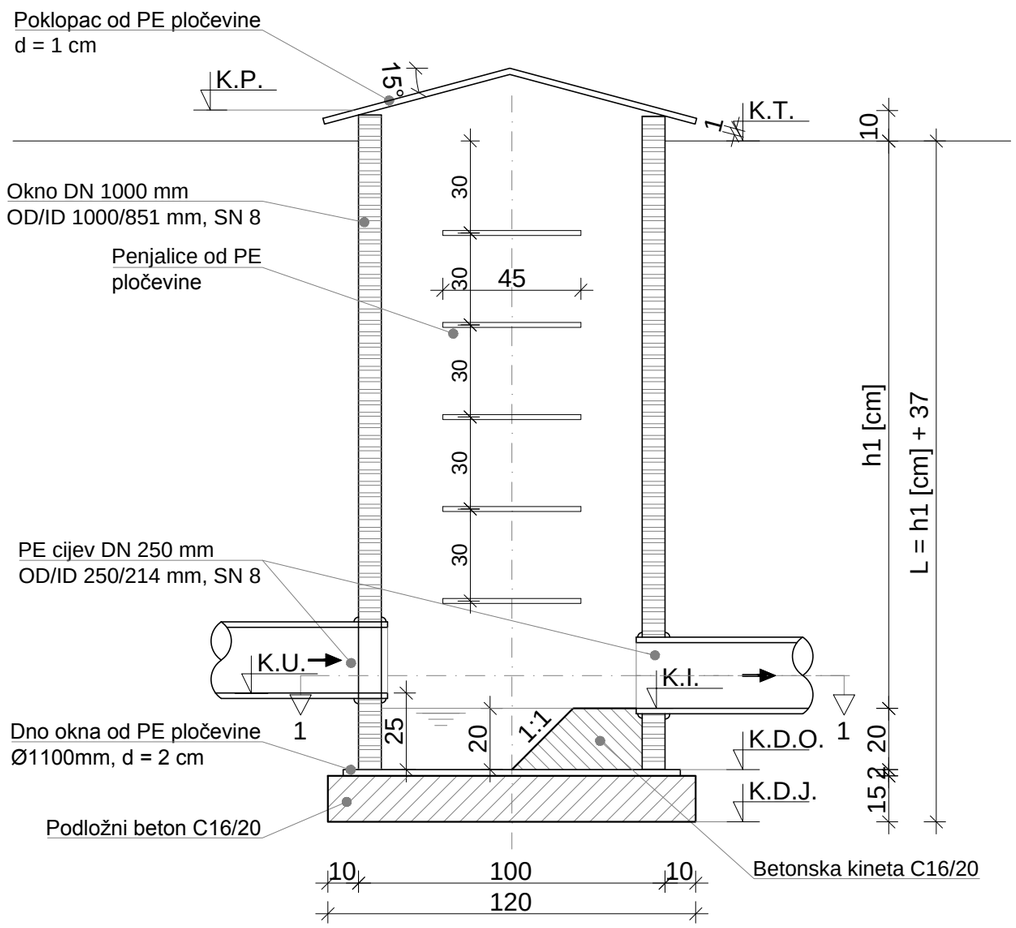

K.P. [m n.m.]	K.T. [m n.m.]	K.U. [m n.m.]	K.I. [m n.m.]	K.D.O. [m n.m.]	K.D.J. [m n.m.]	h1 [cm]	L [cm]
75.15	75.05	74.08	74.07	73.55	73.40	128	165

Legenda:
K.T. - kota terena
K.P. - kota poklopca
K.U. - kota ulaza cijevi
K.I. - kota izlaza cijevi
K.D.O. - kota dna okna
K.D.J. - kota dna jame

HIDROPLAN d.o.o.
Horvaćanska cesta 17a, 10 000 Zagreb, Hrvatska
Tel: +385 1 36 40 529, Fax: +385 1 36 80 800
www.hidroplan.hr, hidroplan@hidroplan.hr

Investitor:
Općina Blato
Trg dr. Franje Tuđmana 4
20271 Blato

Građevina:
RECIKLAŽNO DVORIŠTE, OPĆINA BLATO
k.č. 20443/1, 20445/1, 20452/1, 20453; k.o. Blato

Razina projekta:
GLAVNI GRAĐEVINSKI PROJEKT

Sadržaj:
KONTROLNO OKNO
SUSTAVA ODVODNJE ZAULJENIH OBORINSKIH VODA

Glavni projektant:
Dragica Pašović, dipl.ing.građ.

Projektant:
Dragica Pašović, dipl.ing.građ.

Suradnici:
Danijela Blažević, dipl.ing.arh.
Katarina Borac, mag. ing. aedif.
Martina Cvjetičanin, dipl.ing.građ.
Ivor Skočić, mag.ing.aedif.
Mr.sc. Denis Stjepan Vedrina, dipl.kem.ing.

Mjerilo:	120
Datum:	srpanj 2015.
Oznaka:	TD 34/2015
ZOP:	BLATO_RD/15
Mapa:	G-ViK
Rev: 0	List: 1/1
Broj nacrta:	10